DISPOSIZIONE PLANIMETRICA
scala 1:50

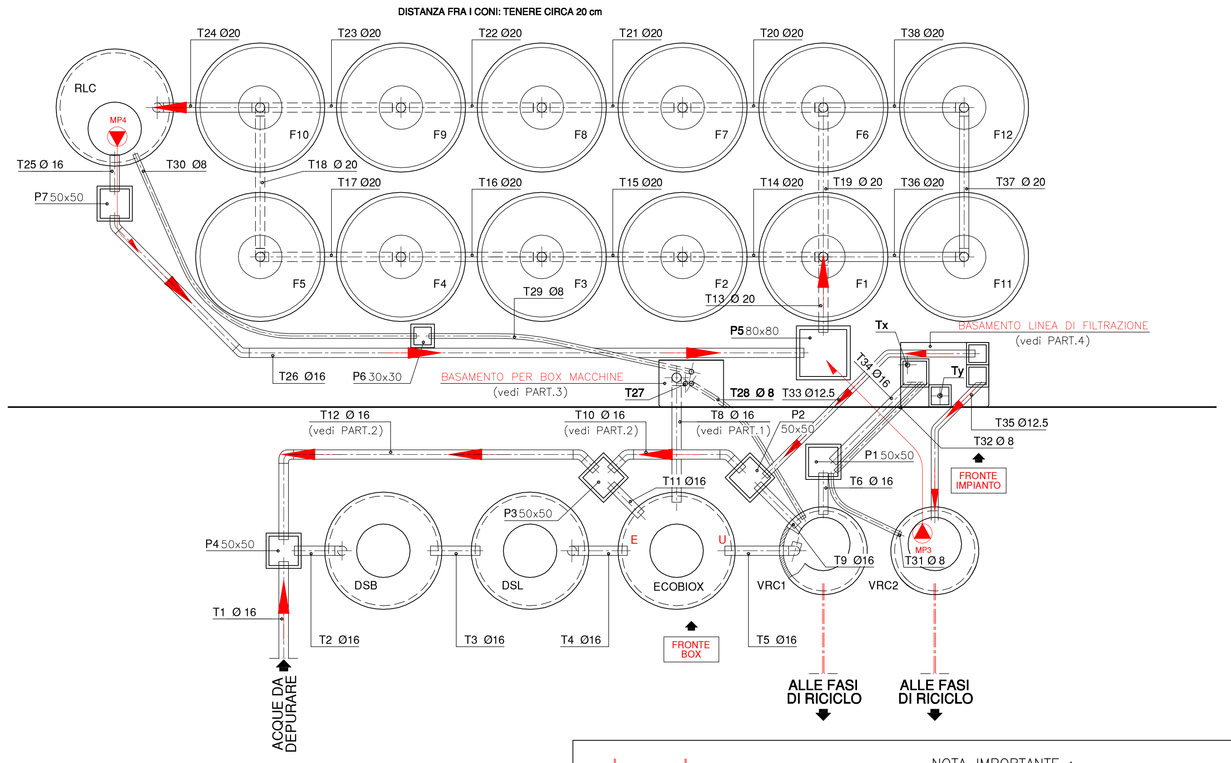

NOTA IMPORTANTE :
- I SIMBOLI GRAFICI RIPORTATI A SINISTRA RICORDANO LA POSSIBILITA' DI COLLEGARE LE POMPE DELL' AUTOLAVAGGIO ALLA/E VASCA/E VRC.
- QUALORA SI DEBBANO ESEGUIRE QUESTI COLLEGAMENTI, BISOGNA CONTATTARE IL FORNITORE DELL' IMPIANTO DI LAVAGGIO AL FINE DI CONOSCERE IN DETTAGLIO IL TIPO DI ALLACCIAMENTO CHE DEVE ESSERE ESEGUITO (VEDASI num, diam, materiale DEI TUBI, presenza DI CORRUGATI, GALLEGGIANTI, ECC).

ALLE FASI DI RICICLO — ALLE FASI DI LAVAGGIO

NOTA IMPORTANTE :
LA VALIDITA' DELLA GARANZIA SULLE APPARECCHIATURE E' SUBORDINATA AL POSIZIONAMENTO DELL' IMPIANTO IN APPOSITO LOCALE CHIUSO O SOTTO TETTOIA, ADEGUATAMENTE PROTETTA DALLE INTEMPERIE.
ALTEZZA MINIMA INTERNA LOCALE/TETTOIA NON INFERIORE A : 2.75 mt
DIMENSIONI MINIME PORTA DI INGRESSO LOCALE : 0.8 mt x 2.3 mt (H)

PROSPETTO SEZIONATO PARTICOLARE BASAMENTO IMPIANTO - scala 1:20

NOTE: IL FILO SUPERIORE DEI POZZETTI SI TROVA A LIVELLO DEL PIANO DI APPOGGIO IMPIANTO.

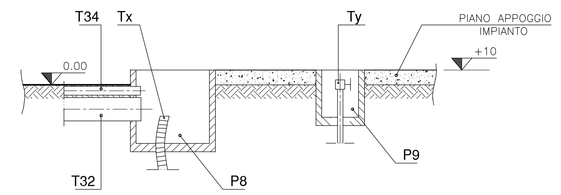

PART. 4: PIANO DI APPOGGIO LINEA DI FILTRAZIONE - scala 1:20

VISIONE IN PIANTA, CON FILTRI IN ESSO CONTENUTI

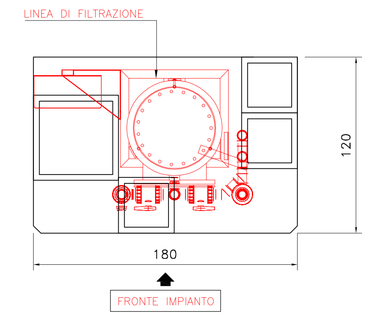

VISIONE IN PIANTA DEL PIANO DI APPOGGIO FILTRI. DA ESEGUIRE PERFETTAMENTE A LIVELLO. PESO GRAVANTE CON IMPIANTO IN ESERCIZIO Q.LI 15 CIRCA.

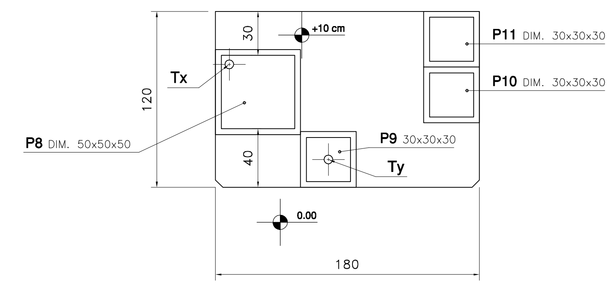

PROSPETTO SEZIONATO EVAPOTRASPIRAZIONE - scala 1:50

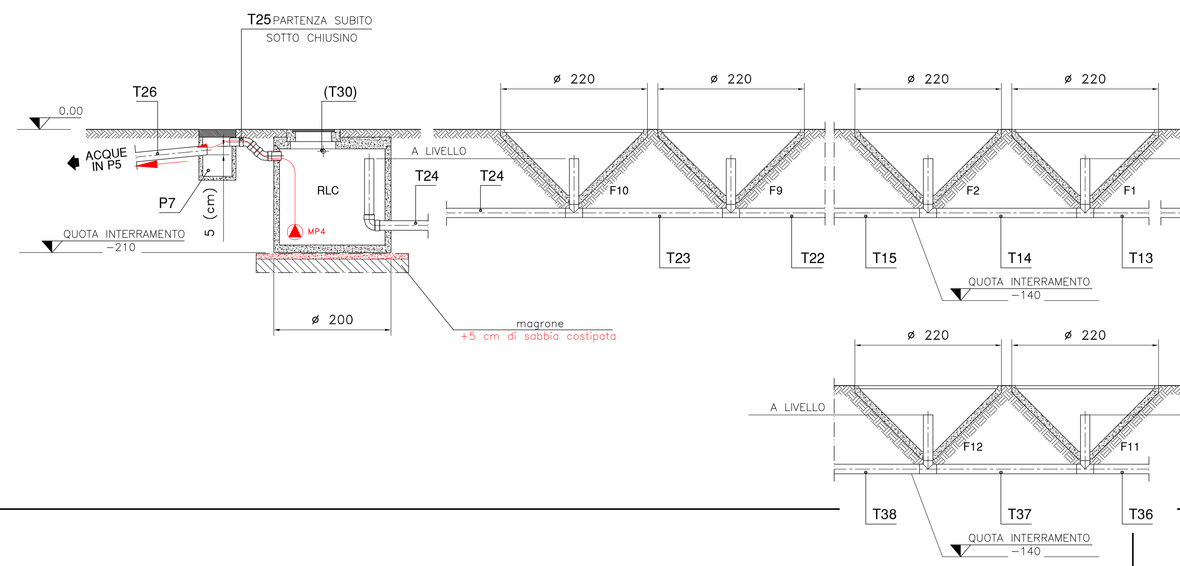

PROSPETTO SEZIONATO VASCHE - scala 1:50

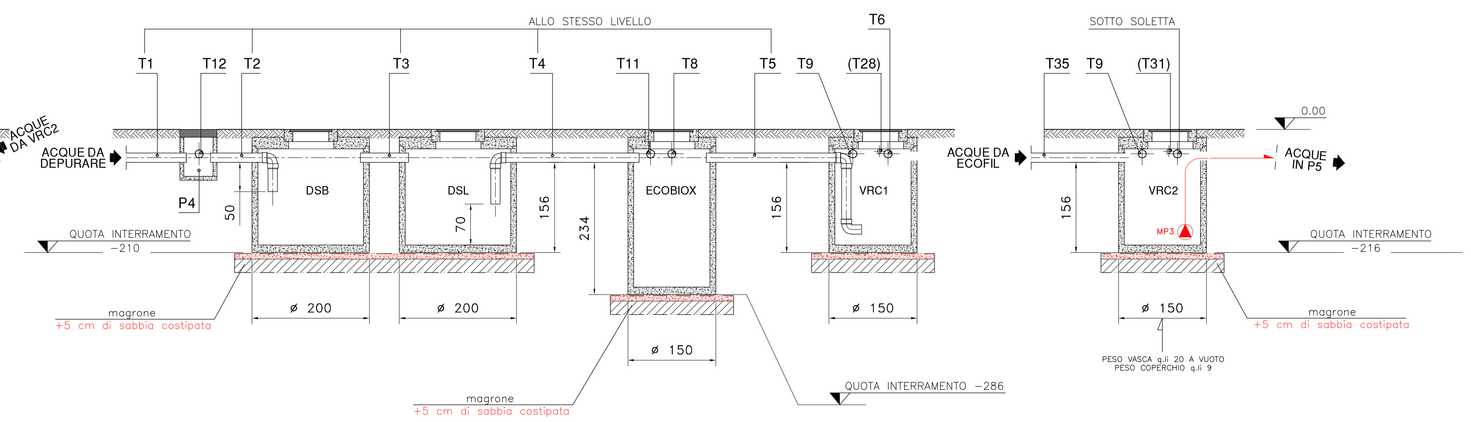

NOTA IMPORTANTE :
NEL CASO IN CUI LA QUOTA DI INTERRAMENTO DELLE VASCHE RISULTASSE MAGGIORE A QUANTO SOPRA INDICATO, LE PROLUNGHE SU TUTTE LE ISPEZIONI DEVONO AVERE UNA SEZIONE MINIMA PARI A 100x100 cm, TUTTA ISPEZIONABILE, DECENTRATA RISPETTO AL PASSO D' UOMO DELLA SOLETTA VASCA.

LEGENDA : PRIMA DI INIZIARE I LAVORI SI CONSIGLIA DI PRENDERE ATTENTA VISIONE DELLE NOTE RIPORTATE NELLA PRESENTE LEGENDA.

- DSB : VASCA DI DISSABBIATURA Ø 200 cm H= 210 cm.
- DSL : VASCA DI DISOLEAZIONE Ø 200 cm H= 210 cm.
- ECOBIOX : IMPIANTO A BIO-OSSIDAZIONE, MOD. ECOBIOX 1 - SERIE C
- VRC1 : VASCA DI ACCUMULO DEPURATA USO RICICLO/RILANCIO Ø 150 cm H= 210 cm.
- VRC2 : VASCA DI ACCUMULO DEPURATA USO RICICLO/RILANCIO Ø 150 cm H= 216 cm.
- RLC : VASCA DI ACCUMULO ACQUA IN ESUBERO Ø 200 cm H= 210 cm.
- F1 ÷ F12 : VASI DI CONTENIMENTO EVAPOTRASPIRAZIONE Ø 220 cm. H=140 cm
- QUOTE : ESPRESSE IN CENTIMETRI.
- TUBAZIONI DA T33 A T38 : IN PVC TIPO 302 (ARANCIONE, GROSSO SPESSORE) IN PENDENZA DELL'1% OVE INDICATO DALLE FRECCE.
- TUBAZIONE T27 : TUBO CORRUGATO Ø 6 cm PER PASSAGGIO CAVO ALIMENTAZIONE ELETTRICA 380 V TRIFASE+TERRA+NEUTRO POTENZA INSTALLATA 2 kW.
- TUBAZIONI T31 - T32 : TUBO CORRUGATO Ø 8 cm PER PASSAGGIO CAVI ELETTRICI
- CORREDARE I POZZETTI CON CHIUSINI FACOLTATIVAMENTE CARRABILI I POZZETTI DA P8 A P11 SONO PRIVI DI CHIUSINO.
- PRIMA DEL MONTAGGIO DELL'IMPIANTO, ESEGUIRE ACCURATA PULIZIA INTERNA DELLE VASCHE DA OGNI TIPO DI DETRITI.

IMPORTANTE

- LA LINEA DI ALIMENTAZIONE ELETTRICA DELL' IMPIANTO DI DEPURAZIONE DEVE ESSERE INDIPENDENTE RISPETTO ALL' IMPIANTO ELETTRICO GENERALE, IN QUANTO IL FUNZIONAMENTO DEL DEPURATORE E' DISTRIBUITO SULLE 24 ORE/GIORNO E SU 7 GIORNI/SETTIMANA.
- LE GIUNZIONI FRA LE VASCHE E I POZZETTI, E TUTTE LE TUBAZIONI AD ESSE COLLEGATE, DEVONO ESSERE SIGILLATE A PERFETTA TENUTA IDRAULICA.
- TUBAZIONE Tx : TUBO CORRUGATO Ø 6 cm PER PASSAGGIO CAVO ALIMENTAZIONE ELETTRICA 380 V TRIFASE+TERRA+NEUTRO POTENZA INSTALLATA 2 kW. NOTA : L' ALLACCIAMENTO AL QUADRO ELETTRICO E' A CARICO DEL CLIENTE.
- TUBAZIONE Ty : PUNTO DI CONSEGNA ACQUA DI RETE. TUBO 3/4" GAS COMPLETO DI SARACINESCA. PORTATA MINIMA 2 mc/h. PRESSIONE MINIMA 2 BAR , MASSIMA 3 BAR. COIBENTARE CONTRO IL GELO.

PART. 1 : VISTA IN PROFILO TUBAZIONE T8 - scala 1:20

N.B.: NEL CASO LA DISTANZA FRA IL BASAMENTO E L' ECOBIOX SUPERI I 5 METRI, E' NECESSARIO INTERROMPERE LA TUBAZIONE T8 CON UN POZZETTO IN CLS DIM. 50x50 cm

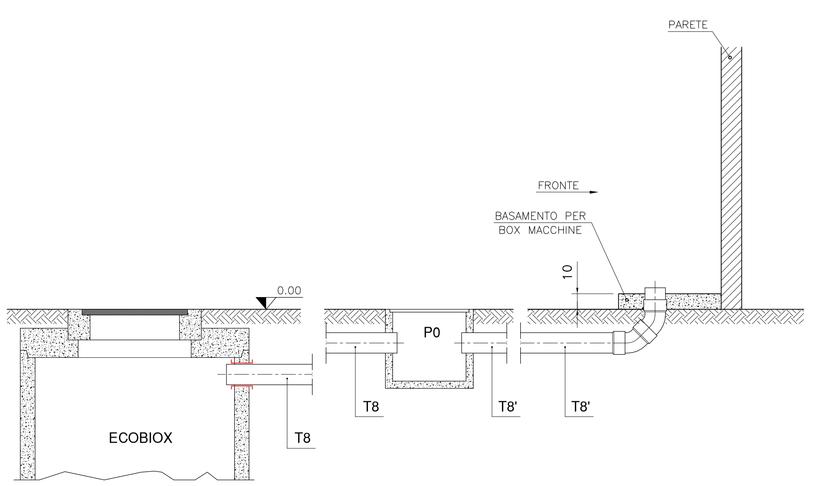

PART. 2: VISTA IN PROSPETTO, POSIZIONAMENTO TUBAZIONI T9 -T10 -T11 -T12 - scala 1:50

N.B.: LA TUBAZIONE T12 DI RITORNO DALL' ECOBIOX VERSO POZZETTO P4 DEVE ESSERE ESEGUITA IN PENDENZA VERSO QUEST' ULTIMO E COMUNQUE AD UN LIVELLO SUPERIORE DEL TUBO DI ENTRATA T1

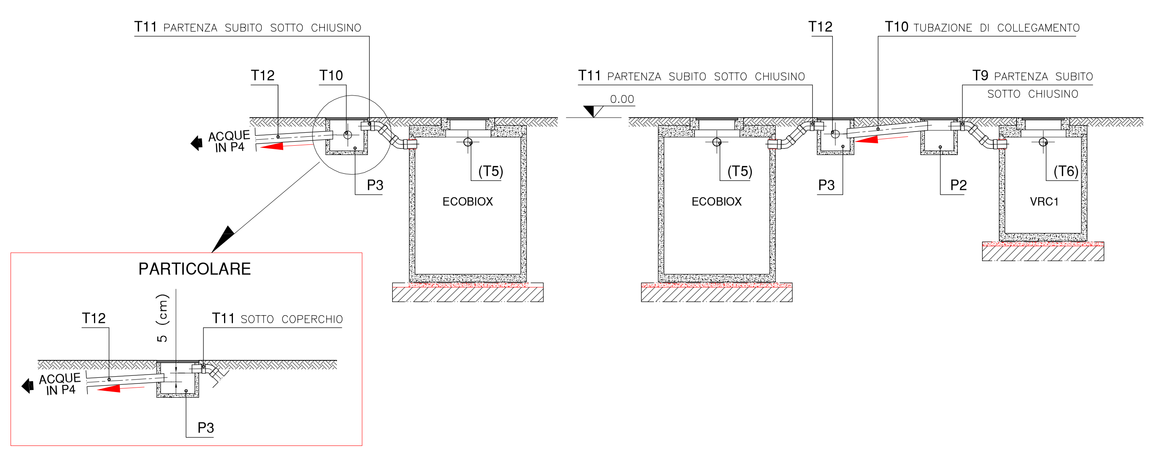

PART. 3: PIANO DI APPOGGIO BOX MACCHINE - scala 1:20

VISIONE IN PIANTA, BOX E MACCHINE IN ESSO CONTENUTE

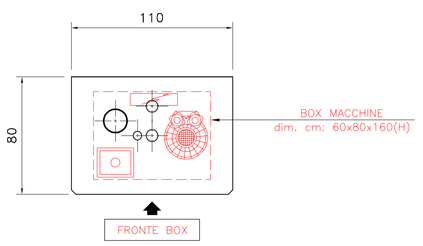

VISIONE IN PIANTA DEL PIANO DI APPOGGIO BOX MACCHINE. DA ESEGUIRE PERFETTAMENTE A LIVELLO

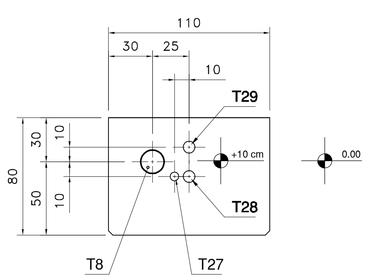

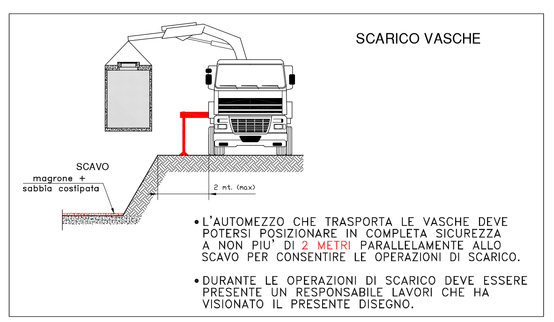

- L'AUTOMEZZO CHE TRASPORTA LE VASCHE DEVE POTERSI POSIZIONARE IN COMPLETA SICUREZZA A NON PIU' DI 2 METRI PARALLELAMENTE ALLO SCAVO PER CONSENTIRE LE OPERAZIONI DI SCARICO.
- DURANTE LE OPERAZIONI DI SCARICO DEVE ESSERE PRESENTE UN RESPONSABILE LAVORI CHE HA VISIONATO IL PRESENTE DISEGNO.

REVISIONE	DATA	VARIAZIONE	NOME FILE	DISEGNATO	VISTO
2	01/07/13	AGGIORNAMENTO	14003_2.DWG	NC	
1	19/09/07	AGGIORNAMENTO	14003_1.DWG	NC	
0	07/09/06	PRIMA EMISSIONE	14003.DWG	NC	

CLIENTE: LUNIKGAS S.p.a. - Rif. P.V. OSSAGO LOD. (LO)

N° 14003

PROGETTO: OPERE EDILI RIFERITE ALLA MESSA IN OPERA IMPIANTO DI DEPURAZIONE ECOBIOX 1 C + FILTRAZIONE

DATA: 07/09/06 — SCALA: 1:20/1:50

DEPUR PADANA ACQUE — IMPIANTI DI DEPURAZIONE
Depur Padana Acque S.r.l.
Via Maestri del Lavoro, 3
Z.I. Interporto - 45100 Rovigo (Italy)
Tel. +39.0425.472211 - Fax +39.0425.474608
Email: info@depurpadana.it
web: http://www.depurpadana.com
SISTEMA DI QUALITA' CERTIFICATO ISO 9001

SI COMPILETA CON: STUDIATO LR — PROGETTISTA — DISEGNATO NC — UFFICIO TECNICO — VISTO DIREZIONE

A TERMINI DI LEGGE CI RISERVIAMO LA PROPRIETA' DI QUESTO DISEGNO CON DIVIETO DI RIPRODURLO E DI RENDERLO COMUNQUE NOTO A TERZI O A DITTE CONCORRENTI SENZA NOSTRA AUTORIZZAZIONE SCRITTA